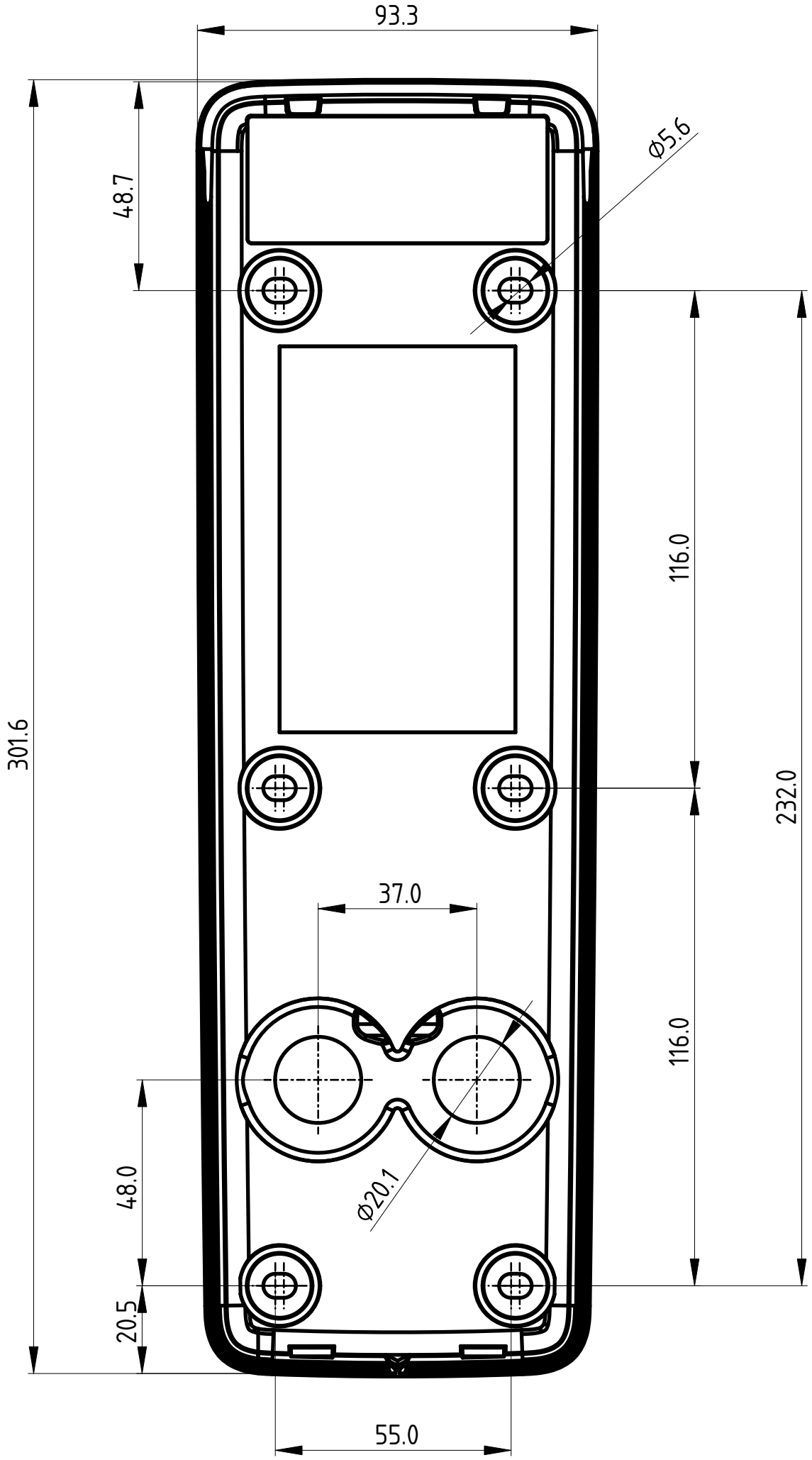
93.3
48.7
Ø5.6
301.6
116.0
232.0
37.0
116.0
48.0
Ø20.1
20.5
55.0